EXPEDITION

XP312w

300-WATT PORTABLE PA SYSTEM

Owner's Manual

PRÉSENCE
www.presence.qc.ca
418.681.2470

SAMSON®

Copyright 2019 v2
Samson Technologies Corp.
278-B Duffy Ave
Hicksville, New York 11801
www.samsontech.com

The *Bluetooth®* word mark and logos are registered trademarks owned by Bluetooth SIG, Inc. and any use of such marks by Samson Technologies is under license. Other trademarks and trade names are those of their respective owners."

Important Safety Information

AVIS
RISQUE DE CHOC ÉLECTRONIQUE -
NE PAS OUVRIR

This lightning flash with arrowhead symbol within an equilateral triangle is intended to alert the user to the presence of non-insulated “dangerous voltage” within the product’s enclosure that may be of sufficient magnitude to constitute a risk of electric shock.

The exclamation point within an equilateral triangle is intended to alert the user to the presence of important operating and maintenance instructions in the literature accompanying the appliance.

WARNING: TO REDUCE THE RISK OF ELECTRIC SHOCK, DO NOT REMOVE COVER (OR BACK) AS THERE ARE NO USER-SERVICEABLE PARTS INSIDE. REFER SERVICING TO QUALIFIED SERVICE PERSONNEL.

If you want to dispose this product, do not mix it with general household waste. There is a separate collection system for used electronic products in accordance with legislation that requires proper treatment, recovery and recycling.

Private household in the 28 member states of the EU, in Switzerland and Norway may return their used electronic products free of charge to designated collection facilities or to a retailer (if you purchase a similar new one).

For Countries not mentioned above, please contact your local authorities for a correct method of disposal.

By doing so you will ensure that your disposed product undergoes the necessary treatment, recovery and recycling and thus prevent potential negative effects on the environment and human health.

Important Safety Information

1. Read these instructions.
2. Keep these instructions.
3. Heed all warnings.
4. Follow all instructions.
5. Do not use this apparatus near water.
6. Clean only with dry cloth.
7. Do not block any ventilation openings. Install in accordance with the manufacturer's instructions.
8. Do not install near any heat sources such as radiators, heat registers, stoves, or other apparatus (including amplifiers) that produce heat.
9. Do not defeat the safety purpose of the polarized or grounding type plug. A polarized plug has two blades with one wider than the other. A grounding type plug has two blades and a third grounding prong. The wide blade or the third prong are provided for your safety. If the provided plug does not fit into your outlet, consult an electrician for replacement of the obsolete outlet.
10. Protect the power cord from being walked on or pinched particularly at the plugs, convenience receptacles, and at the point where they exit from the apparatus.
11. Only use attachments/accessories specified by the manufacturer.
12. Use only with the cart, stand, tripod, bracket, or table specified by the manufacturer, or sold with the apparatus. When a cart is used, use caution when moving the cart/apparatus combination to avoid injury from tip-over.

13. Unplug the apparatus during lightening storms or when unused for long periods of time.
14. Refer all servicing to qualified personnel. Service is required when the apparatus has been damaged in any way, such as power supply cord or plug is damaged, liquid has been spilled or objects have fallen into the apparatus has been exposed to rain or moisture, does not operate normally, or has been dropped.
15. This appliance shall not be exposed to dripping or splashing water and that no object filled with liquid such as vases shall be placed on the apparatus.
16. Caution-to prevent electrical shock, match wide blade plug wide slot fully insert.
17. Please keep a good ventilation environment around the entire unit.
18. To prevent injury, this apparatus must be securely attached to the stand in accordance with the installation instructions.
19. WARNING: The battery (battery or batteries or battery pack) shall not be exposed to excessive heat such as sunshine, fire or the like.
20. CAUTION: Danger of explosion if battery is incorrectly replaced. Replace only with the same or equivalent type.
21. WARNING: The mains plug/appliance coupler is used as disconnect device, the disconnect device shall remain readily operable.
22. Battery disposal should be drawn to environmental aspects and should be according to local law requirements.
23. No naked flame sources, such as lighted candles, should be placed on the apparatus.

Important Safety Information

FCC Notice

1. This device complies with Part 15 of the FCC Rules. Operation is subject to the following two conditions:
   (1) This device may not cause harmful interference.
   (2) This device must accept any interference received, including interference that may cause undesired operation.
2. Changes or modifications not expressly approved by the party responsible for compliance could void the user's authority to operate the equipment.

FCC Statement

This equipment has been tested and found to comply with the limits for a Class B digital device, pursuant to Part 15 of the FCC Rules. These limits are designed to provide reasonable protection against harmful interference in a residential installation.

This equipment generates uses and can radiate radio frequency energy and, if not installed and used in accordance with the instructions, may cause harmful interference to radio communications. However, there is no guarantee that interference will not occur in a particular installation. If this equipment does cause harmful interference to radio or television reception, which can be determined by turning the equipment off and on, the user is encouraged to try to correct the interference by one or more of the following measures:

- Reorient or relocate the receiving antenna.
- Increase the separation between the equipment and receiver.
- Connect the equipment into an outlet on a circuit different from that to which the receiver is connected.
- Consult the dealer or an experienced radio/TV technician for help.

RF Warning Statement

The device has been evaluated to meet general RF exposure requirement. The device can be used in portable exposure condition without restriction.

This device complies with RSS-310 of Industry Canada. Operation is subject to the condition that this device does not cause harmful interference.

Hereby, Samson Technologies Corp., declares that this Expedition XP312w is in compliance with the essential requirements and other relevant provisions of Directive 2014/53/EU. The declaration of conformity may be consulted at:
http://www.samsontech.com/site_media/support/manuals/XP312w_DOC.pdf

Introduction

Thank you for purchasing the XP312w battery-powered portable sound system, featuring wireless Bluetooth® connectivity. Lightweight and compact, the XP312w features 300 watts of power weighing only 38 pounds, making it an excellent complement to any mobile speaker application. The internal rechargeable battery provides up to 12 hours of continuous use. The XP312w can also be AC powered (with the included power cord). The retractable handle and integrated wheels, make the XP312w easy to transport to any outing.

The XP312w is a complete all-in-one solution providing the flexibility of a four-channel mixer (with inputs for microphones and line level devices), a line output for linking multiple speakers, and Voiceover priority ducking. For a completely untethered performance, the XP312w includes a Samson Concert 88a Handheld Wireless system and an additional slot to add a second Concert 88a system. There is also a USB jack for adding a Samson XPD Series wireless system. Whether you are looking for a sound system for use outdoors, in the classroom, for karaoke, for presentations, or performing live music, the XP312w provides high quality, portable audio in a small self-powered package.

We recommend you keep the following records for reference, as well as a copy of your sales receipt.

Serial number: _____

Date of purchase: _____

If you have any questions or comments regarding the XP312w Portable PA System or any other products from Samson, do not hesitate to contact us at support@samsontech.com.

With proper care and maintenance, your XP312w Portable PA System will operate trouble-free for many years. Should your XP312w Portable PA System ever require servicing, a Return Authorization (RA) number must be obtained before shipping your unit to Samson. Without this number, the unit will not be accepted. Please visit **www.samsontech.com/ra** for an RA number prior to shipping your unit. Please retain the original packing materials and, if possible, return the unit in its original carton. If your XP312w Portable PA System was purchased outside of the United States, contact your local distributor.

Features

- 300 watt, all-in-one portable PA system that weighs 38lb
- 2-way speaker enclosure with 12” woofer and 1” tweeter
- Internal rechargeable lithium ion battery for up to 12 hours of continuous use
- Bluetooth connectivity to connect wireless music sources
- Includes Concert 88a Handheld Frequency-agile UHF Wireless System
- 4-channel mixer with microphone and line level inputs
- Master Bass and Treble EQ
- Variable reverb control for mic/wireless inputs
- Voiceover control with priority ducking
- Line output to daisy-chain multiple systems together
- USB wireless port for use with Samson XPD Series USB Digital Wireless Systems
- Retractable handle and smooth rolling wheels for easy transport
- 1 3/8” speaker stand mount

XP312w Mixer Callouts

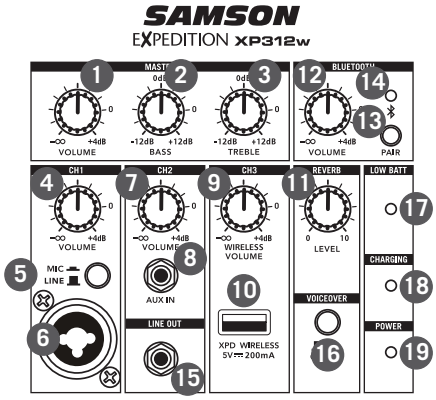

1. **MASTER VOLUME -** Used to control the overall level of the speaker system.
2. **MASTER BASS -** Controls the low-frequency tone of the entire system.
3. **MASTER TREBLE -** Controls the high-frequency tone of the entire system.
4. **CH1 VOLUME -** Controls the level of the Channel 1 Mic/Line input.
5. **LINE / MIC Switch -** Adjusts the gain of the CH1 input for a microphone or line level device.
6. **CH1 Input -** XLR-1/4" input for connecting a microphone or a device with a line level signal.
7. **CH2 VOLUME -** Controls the level of the Channel 2 Aux input.
8. **AUX IN -** Connect a line level device using an 1/8" audio cable.
9. **CH3 WIRELESS VOLUME -** Controls the level of the Concert 88a wireless microphone receivers as well as the optional XPD USB wireless receiver.
10. **XPD WIRELESS Input -** Connect a Samson XPD USB digital wireless receiver to this input. The wireless receiver gets its power from the XP312w, so no additional power supply is needed.
11. **REVERB -** This knob is used to adjust the total amount of reverb added to Channel 1 and Channel 3 (wireless) input channels.
12. **BLUETOOTH® VOLUME -** Controls the level of the Bluetooth input.
13. **PAIR Button -** Press this button to enable pairing mode in order to connect to a Bluetooth audio device.
14. **Pairing Indicator -** Displays the Bluetooth status of the XP312w system.
15. **LINE OUT -** Line level 1/4" output jack to connect the XP312w to the input of another XP312w to create an expanded speaker system. The LINE OUT signal is before the MASTER VOLUME and EQ Controls.
16. **VOICEOVER ON/OFF Switch -** Turns the VOICEOVER ducking on or off.
17. **LOW BATTERY Indicator -** This LED lights when the XP312w battery is low. When the light is on, it is recommended to plug the XP312w into and AC outlet.
18. **CHARGING Indicator -** When the XP312w is plugged in and the POWER switch is set to the RECHARGE position, the CHARGING indicator will illuminate RED while it is charging. Once charging is complete the indicator will turn off.
19. **POWER Indicator -** Lights green when the power switch is in the ON position.

XP312w Rear Panel Callouts

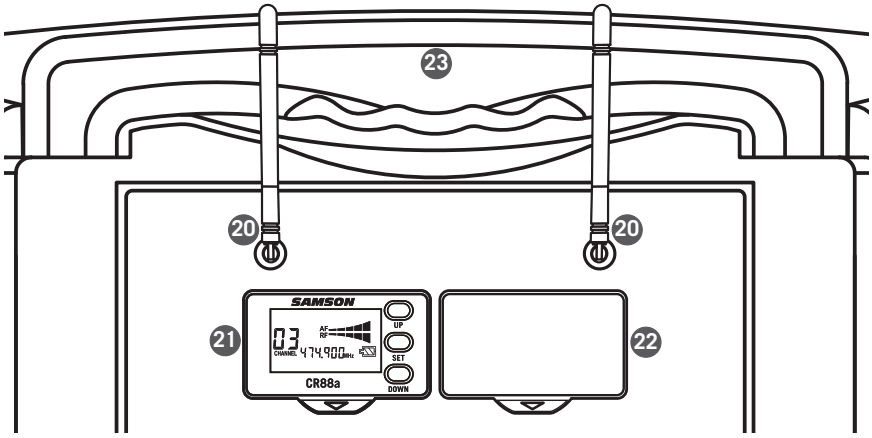

20. **Antennas -** The antenna mountings allow full rotation for optimum placement. When using the Concert 88a wireless system, both antennas should be placed in a vertical position.
21. **CR88a Receiver -** Included frequency agile wireless UHF receiver.
22. **CR88a receiver cover/slot -** Extra slot to add an additional CR88a wireless receiver.
23. **Retractable handle -** Pull up to extend the handle for transport.
24. **Power / Recharge Switch -** This three position switch is used to turn the XP312w ON, OFF or place the system into RECHARGE mode to charge the internal battery.
25. **AC INPUT -** Connect the supplied power cord here.

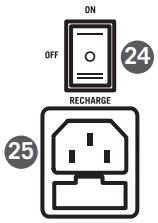

CR88a Receiver Display

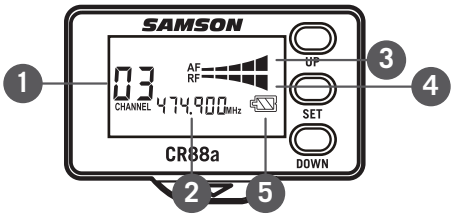

1. **Channel -** Displays the selected channel number.
2. **Frequency -** Indicates the operating frequency of the selected channel.
3. **Audio Meter -** Displays the strength of the incoming audio signal.
4. **RF Signal Meter -** Displays the strength of the incoming radio signal.
5. **Transmitter Battery Level -** Indicates the battery level of the transmitter.

Using the CR88a Receiver

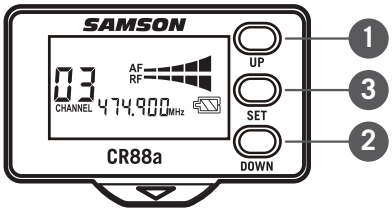

Selecting a channel

1. Short press the UP (1) & DOWN (2) buttons to step through the available channels.
2. Press and hold the UP (1) button for 3 seconds to enter IR Set mode to send the selected channel to the transmitter.
3. Press and hold the UP (1) button for more than 6 seconds to rapidly cycle through the channels. Once the button is released, the receiver will enter IR Set mode to send the selected channel to the transmitter.
4. Press and hold the DOWN (2) button for 3 seconds to enter scan mode. The CR88a will scan through the operating channels and find the optimal channel for performance. Once the scan is complete, the receiver will enter IR Set mode to send the selected channel to the transmitter.

Using the CR88a Receiver

IR Set

5. Press and hold the UP (1) button for 3 seconds to enter IR Set mode to send the selected channel to the transmitter.

6. Position the transmitter about 6”–12” (15–30 cm) from the front of the CR88a receiver display with the transmitter’s IR window (located in the battery compartment facing the receiver.

7. When the transmission of the operating channel is complete, the CR88a will receive RF signal and the RF Signal Meter will light indicating that it is receiving wireless signal from the transmitter.

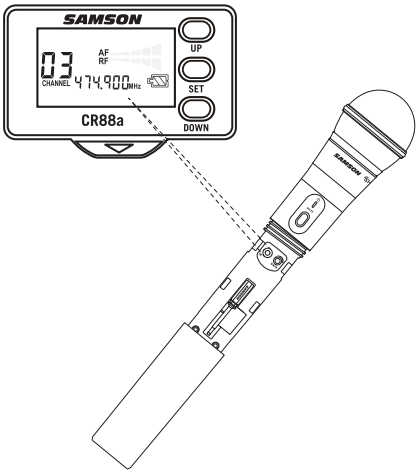

Setting the receiver volume

8. Short press the SET (3) button to enter the receiver volume adjustment mode.

9. Press the UP (1) button to increase the receiver output level.

10. Press the DOWN (2) button to decrease the receiver output level.

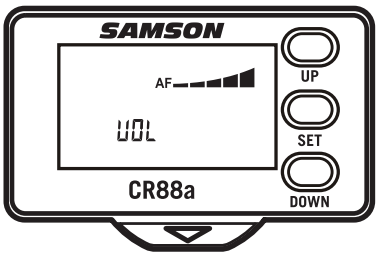

Adjusting the squelch

Squelch is a function of the receiver that passes audio when the desired radio signal is above the squelch threshold and mutes audio when the radio signal is below the threshold. The higher the squelch setting, the stronger the incoming signal will have to be in order for you to hear it.

To set your squelch level, place the wireless transmitter at the furthest distance you expect to use it and adjust the squelch level until it mutes the signal. Then adjust the squelch level back up until the wireless transmitter signal is heard.

The squelch level should be set just above the background radio signal noise. If the squelch setting is set too low, you will hear static noise pass through the receiver when the transmitter is turned off or out of range.

11. Short press the SET (3) button two times to enter the squelch adjustment mode.

12. Press the UP (1) button to increase the squelch threshold level.

13. Press the DOWN (2) button to decrease the squelch threshold level.

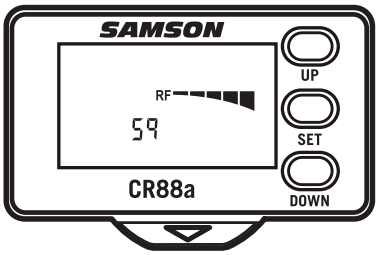

CH88 Handheld Transmitter Callouts

1. **Status Indicator -** This LED displays the operation mode:

GREEN	Normal Operation
RED	Mute
Flashing GREEN	Low Battery

2. **Power/Mute Switch -** Press and hold to turn the unit on or off. Press and release to mute or unmute the transmitter.

3. **Battery Cover -** Unscrew the battery cover and slide down to open the CH88 battery compartment.

4. **Battery Holder -** Open the battery holder by pressing the tab and lifting the cover. Insert two standard AA (LR6) batteries here, being sure to observe the plus and minus polarity markings shown. Although rechargeable Ni-Cad batteries can be used, they do not supply adequate current for more than four hours.
WARNING: Do not insert the batteries backwards; doing so can cause severe damage to the CH88 and will void your warranty.

5. **Input GAIN Control -** This control adjusts the transmitter input sensitivity.
For optimal performance, using the included screwdriver, set the input GAIN control to where you see the all of the CR88a AF indicators light under high levels, then turn down the control until the last indicator lights only during audio peaks.

6. **IR Lens -** This window is used to capture the infrared signal sent from the CR88a during the IR SET to channelize the transmitter. The battery cover must be open and the IR Lens facing towards the receiver to load the selected channel.

7. **Screwdriver -** Designed for use in adjusting the CH88 input GAIN control.

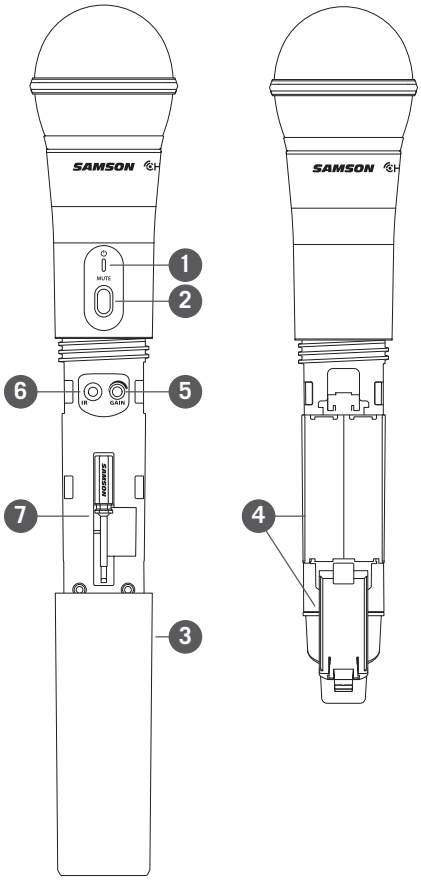

ENGLISH
FRANÇAIS
DEUTSCHE
ESPAÑOL
ITALIANO

Quick Start

1. Set the XP312w power switch to the OFF position, and fully turn all of the LEVEL controls counterclockwise to 0.
2. If an outlet is available, connect the included power cord to the AC input of the speaker, and plug it into an electrical outlet.
3. Set the XP312w power switch to the ON position.
4. Connect your audio sources.
5. Turn the MASTER VOLUME control up and set the input levels, following the steps below.

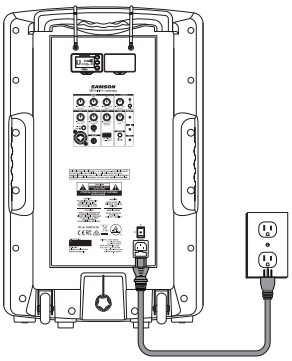

Making Connections

Channel 1 (Microphone / Line Input)

1. Connect a microphone using a standard XLR cable or line level equipment using a 1/4" instrument cable.
2. If connecting a microphone, set the LINE / MIC switch to the down (MIC) position. If connecting a line level device, set the LINE / MIC switch to the up (LINE) position.
3. While speaking into the microphone or playing music from a line level audio source, slowly raise the CH1 VOLUME control until you have reached the desired level.

   NOTE: If not using the Channel 1 input, turn the VOLUME control all the way down to keep out any unwanted noise.

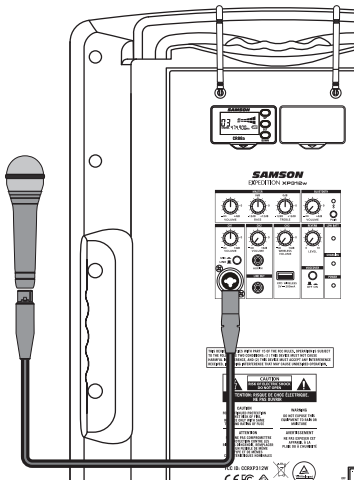

Channel 2 (Aux Input)

4. Connect a line level device using 1/8" cable.
5. While playing music from a line level audio source, slowly raise the CH2 VOLUME control until you have reached the desired level.

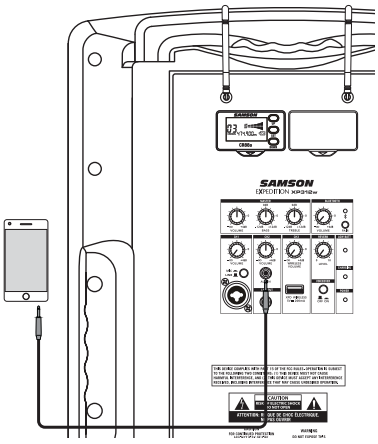

Quick Start

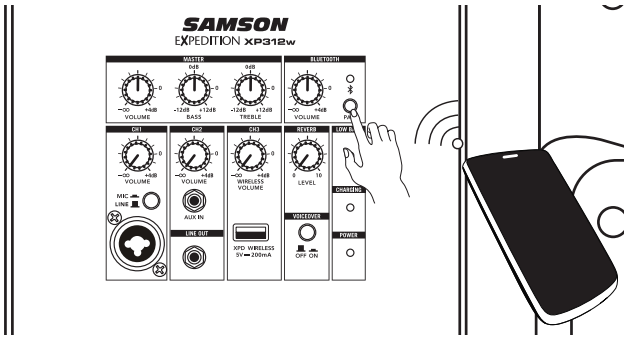

Bluetooth®

1. Turn the BLUETOOTH VOLUME control down counterclockwise to 0.
2. With the XP312w and your Bluetooth device powered on; press the PAIR button on the rear panel of the XP312w to make the speaker discoverable. The Bluetooth indicator will slowly flash blue.
3. In the settings of your Bluetooth device, set it to “discover” available devices.
4. From the Bluetooth device list, select the “Samson BLUETOOTH” device.
5. If your device asks for a passkey, enter digits 0000 (four zeros) and press OK. Some devices may also ask you to accept the connection.
6. The XP312w speaker indicates that pairing is complete when the indicator turns steady blue. You can now stream audio from your device to the XP312w speakers.
7. With the volume control on your Bluetooth device turned up, play some music, and slowly raise the XP312w BLUETOOTH VOLUME control until you have reached the desired level.

Using the Voiceover Switch

The XP312w Voiceover ducker is a sophisticated music and paging system where the background music will automatically lower when an announcement is made. The ducker can operate with sound coming from any of the wired or wireless microphone inputs.

When the VOICEOVER switch is pressed in, when ever signal is present at the Channel 1 microphone input, Concert 88a wireless inputs or XPD wireless input, the Channel 2 line level input and Bluetooth audio will automatically be lowered.

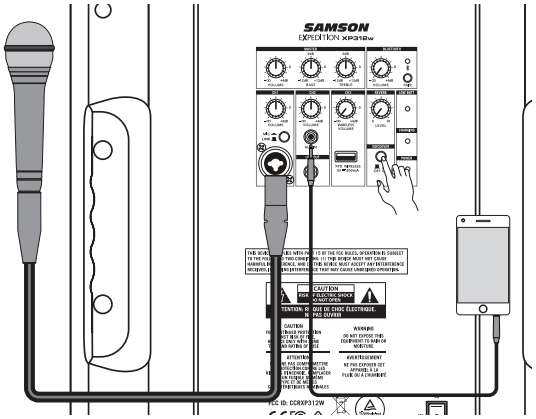

Once there is no input present on microphone and wireless microphone inputs, the line level input and Bluetooth audio will return to their normal levels.

Connecting Samson XPD Wireless

The following steps detail connecting a Samson XPD2 USB digital wireless system (sold separately) to your XP312w.

1. Plug the RXD2 USB receiver into one of the USB jacks on rear panel of the XP312w directly (figure 1) or using the included USB extension cable (figure 2).
2. Place a fresh set of AA (LR6) batteries in the transmitter battery holder, taking care to observe the polarity markings.
3. Turn the Channel 3 Wireless Volume knob completely counterclockwise, then turn the power of the XP312w to the ON position.
4. Turn on the power to the HXD1 handheld or PXD1 beltpack transmitter by pressing and holding Power switch; the indicator LED will light amber.
5. If the transmitter and receiver have not been previously paired, press and hold the button on the RXD2 receiver for >5 seconds, until it begins to flash. Press and continue to hold the Power button on the transmitter until the LED indicators on both units light steady, indicating that the receiver and transmitter are paired and ready for operation.
6. Speak or sing into the microphone at a normal performance level and raise the Channel 3 Wireless Volume knob on the XP312w until the desired level is reached.
7. If you hear distortion turn down the Channel 3 Wireless Volume on the XP312w. If distortion is still audible, use the supplied screwdriver to turn the Gain control in the HXD1 transmitter slowly counterclockwise until the distortion disappears.
   Conversely, if you hear a weak, noisy signal at the desired volume level and with the Wireless level control of the XP312w is set to maximum, use the screwdriver to turn the Gain control in the HXD1 transmitter slowly clockwise until the signal reaches an acceptable level.

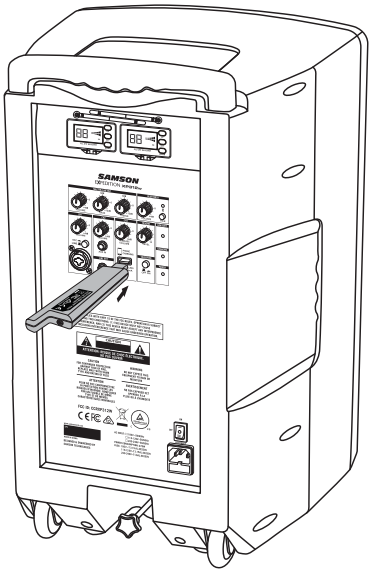

Figure 1

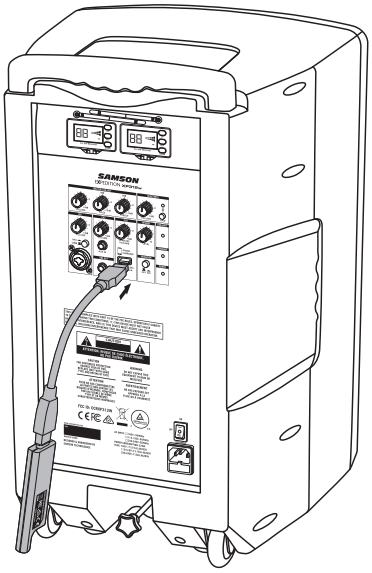

Figure 2

Using the LINE OUT Jack

The XP312w LINE OUT jack allows you to connect the XP312w with any powered speaker to expand your system or link two XP312w systems together to daisy chain the speakers.

Using a standard shielded 1/4” instrument cable, connect the LINE OUT on the XP312w to a line level input of a second powered speaker. The XP312w will send a mix of all inputs, including Bluetooth® audio. Each channel VOLUME will control corresponding output level to the LINE OUT jack.

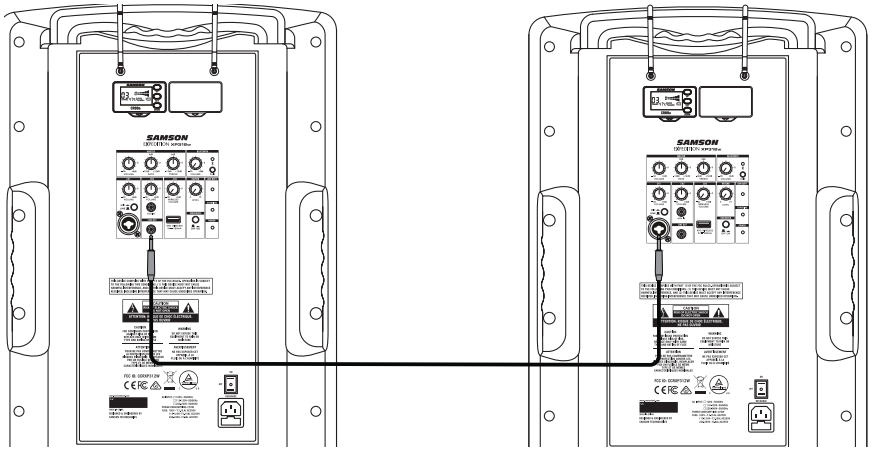

Using a Speaker Stand

The XP312w includes a 1 3/8” (35mm) pole mount receptacle on the bottom of the cabinet. This fits a standard 1-3/8” (35mm) speaker stand. For maximum coverage when using a speaker stand, the speaker should be raised above the heads of the listening audience.

Take care when placing the speaker on a stand, to ensure that it is on a level, steady surface and will not tip over. Use a stand designed to support a speaker with a minimum weight of 40lb.

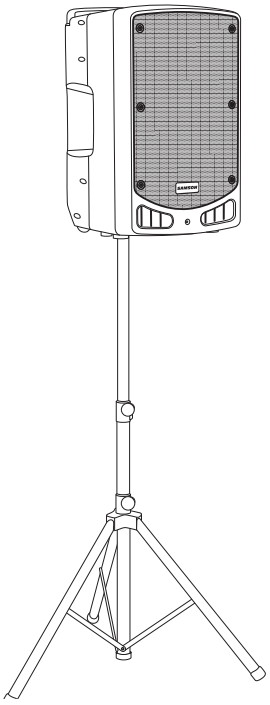

Charging the Battery

The XP312w has an internal, rechargeable battery capable of up to 12 hours of continuous audio on a full charge. Even though the system may have some charge when first taken out of the box, it is recommended to fully charge your XP312w before first using the system.

To charge the battery:

1. Connect the XP312w to an AC power outlet using the included power cable.
2. Set the power switch to the "RECHARGE" position.
3. While charging the CHARGING indicator will light red.
4. Keep the system plugged in until the CHARGING indicator changes to green, indicating the battery is fully charged.

If you find that the operation time of the XP312w becomes noticeably decreased, even after fully charging, the battery should be replaced. Contact Samson customer service or your local distributor for a replacement battery.

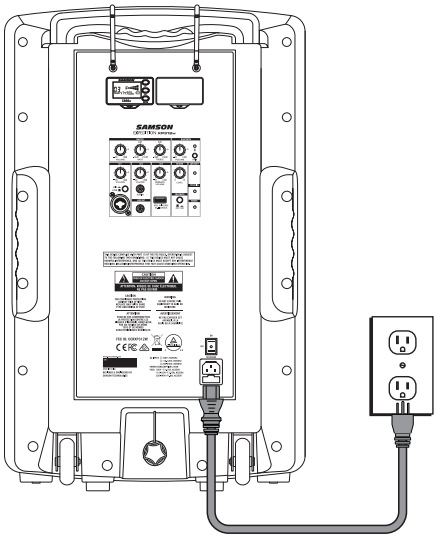

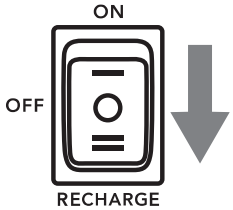

A warning that batteries (battery pack or batteries installed) shall not be exposed to excessive heat such as sunshine, fire or the like.
CAUTION: Danger of explosion if battery is incorrectly replaced. Replace only with the same or equivalent type. Attention should be drawn to the environmental aspects of battery disposal

Installing the CR88a Receiver

The XP312w comes with one CR88a receiver installed. You can add an additional CR88a receiver to the system. Follow these steps to install the receiver.

1. Turn the XP312w POWER off and leave the AC power cable disconnected until the installation process is completed.
2. Press the button with the arrow under the blank receiver panel until the panel pops out (you may need to use a non-marking tool).
3. Remove the blank panel by sliding it out of the XP312w.
4. Align the CR88a module with the open slot and slide the module in until it is fully seated in the XP312w.

Note: When using multiple systems, each system must be set to a different operating channel.

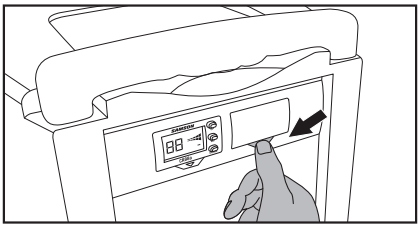

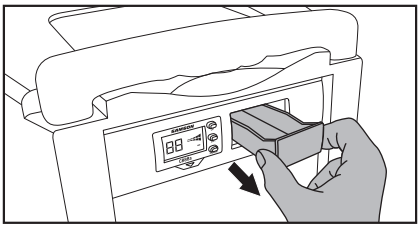

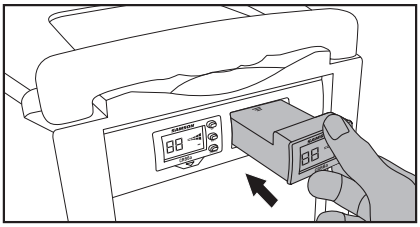

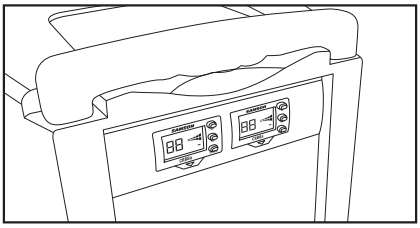

ENGLISH FRANÇAIS DEUTSCHE ESPAÑOL ITALIANO

Specifications

Output Power	300 watts Peak
Speakers	12” woofer + 1” tweeter
Frequency Response	50Hz–18kHz (-3dB)
Mic/Line Input	XLR-1⁄4” combo
Aux Input	1/8” Aux
Wireless Input	USB wireless
Outputs	1⁄4” Line
Tone Control	Master Bass & Treble EQ
Dynamics Control	Reverb, Voiceover (ducker)
Bluetooth	Bluetooth 4.0, A2DP
Working Frequency	2.402GHz~2.480GHz
RF Power	<10mW
Battery Life	Up to 12 hours by built-in Li-ion
Battery Charging	4-6 hours
Power Supply	AC:100-120V/220-240V, 50~60Hz
Construction	Polypropylene
Grille	Perforated steel grille, powder coated
Mounting	Integral 1 3/8” Pole Mount Receptacle
Wireless Receiver	Samson CR88a
Wireless Sensitivity	-100 dBm / 30 dB sinad
Wireless Image Rejection	>50 dB
Wireless Working Range	100’ (30m) line-of-sight
Operating Temperature	-10°C ~ +40°C
Dimensions (LxDxH)	15.25” x 14.25” x 23.5” 390mm x 360mm x 600mm
Weight	38 lb / 17.2 kg
CH88 Handheld Transmitter	
Microphone Element	Dynamic
Input Gain Range	28 dB
RF Power	10 mW EIRP
Power Requirements	Two AA (LR6) alkaline batteries
Battery Life	8 hours
Dimensions (HxØ)	10.23” x 2.1” 260mm x 54mm
Weight	0.48 lb / 218 g

Concert 88a Operating Bands and Frequency Ranges

Band	Frequency Range
K[a]	470–494 MHz
D[a]	542–566 MHz
IL*	794–806 MHz
B*	806–810 MHz
G*	863–865 MHz

** Not for use in the USA and Canada.*

European Frequency Operation

Note: This equipment is intended for professional musical and similar applications, and may be capable of operating on some frequencies not authorized in your region. Please contact your national authority to obtain information on authorized frequencies for wireless microphone products in your region.

Band	Frequency Range	EU Country Codes	Note
K[a]	470–494 MHz	AT, BE, BG, CY, CZ, DK, EE, FI, FR, DE, GR, HU, IS, IE, IT, LV, LT, LU, MT, NL, NO, PL, PT, RO, SK, SI, ES, SE, CH, UK	
D**	542–566 MHz		
IL**	794–806 MHz		For use in Israel
B**	806–810 MHz		For use in Japan
G	863–865 MHz	AT, BE, BG, CY, CZ, DK, EE, FI, FR, DE, GR, HU, IS, IE, IT, LV, LT, LU, MT, NL, NO, PL, PT, RO, SK, SI, ES, SE, CH, UK	License Free

*** Not for use in the EU.*

[a] Licensing: Note that a ministerial license to operate this equipment may be required in certain areas. Consult your national authority for possible requirements. Licensing of Samson wireless microphone equipment is the user's responsibility, and licensability depends on the user's classification and application, and on the selected frequency.

Consignes importantes de sécurité

AVIS
RISQUE DE CHOC ÉLECTRONIQUE -
NE PAS OUVRIR

Le pictogramme avec un éclair dans un triangle équilatéral informe l'utilisateur de la présence d'une « tension dangereuse » et non isolée dans l'appareil. Cette tension constitue un risque d'électrocution.

Le pictogramme avec un point d'exclamation dans un triangle informe l'utilisateur d'instructions importantes relatives à l'utilisation et à la maintenance de l'appareil.

AVERTISSEMENT : POUR ÉVITER TOUT RISQUE D'ÉLECTROCUTION, NE PAS ÔTER LE COUVERCLE OU LE DOS DU BOÎTIER, CAR CET APPAREIL NE CONTIENT AUCUNE PIÈCE REMPLAÇABLE PAR L'UTILISATEUR. CONFIEZ TOUTES LES RÉPARATIONS À UN MEMBRE DE PERSONNEL QUALIFIÉ.

Si vous souhaitez vous débarrasser de ce produit, ne le jetez pas avec les ordures ménagères. Il existe un service de collecte spécifique aux produits électroniques usagés. Ce service est conforme aux dispositions légales sur le traitement, la récupération et le recyclage.

Les consommateurs des 28 pays membres de l'UE, de la Suisse et de la Norvège peuvent renvoyer gratuitement leurs produits électroniques usagés à des points de collecte désignés ou auprès d'un revendeur (lorsqu'un nouveau produit est acheté).

Pour les autres pays, veuillez contacter votre administration locale pour connaître la méthode de mise au rebut appropriée.

En procédant ainsi, vous êtes assuré que votre produit sera correctement traité, récupéré et recyclé pour prévenir les impacts possibles sur l'environnement et la santé.

La marque et les logos *Bluetooth®* sont des marques commerciales déposées appartenant à Bluetooth SIG, Inc. et toute utilisation de ces marques par Samson Technologies est s'effectue sous licence. Les autres marques et noms commerciaux sont ceux de leurs propriétaires respectifs."

Consignes importantes de sécurité

1. Lisez ces instructions.
2. Conservez ces instructions.
3. Lisez avec attention tous les avertissements.
4. Suivez toutes les instructions.
5. N'utilisez pas cet appareil près d'une source d'eau.
6. Nettoyez l'appareil uniquement avec un chiffon sec.
7. N'obstruez pas les fentes prévues pour la ventilation. Installez l'appareil selon les instructions du fabricant.
8. N'installez pas l'appareil à proximité de sources de chaleur telles que radiateurs, bouches d'air chaud, poêles ou autres appareils (y compris les amplificateurs) susceptibles de générer de la chaleur.
9. Ne défaites pas le dispositif de sécurité de la fiche polarisée ou de mise à la terre. Une fiche polarisée possède deux lames dont l'une est plus large que l'autre. Une fiche de type terre possède deux lames et une troisième broche de mise à la terre. La lame la plus large ou la troisième broche assure la sécurité de l'utilisateur. Si la fiche fournie ne rentre pas dans votre prise, consultez un électricien pour remplacer la prise obsolète.
10. Protégez le cordon d'alimentation pour éviter qu'il ne soit piétiné ou pincé, notamment au niveau des prises, des réceptacles et à la sortie de l'appareil.
11. Utilisez uniquement les accessoires/équipements recommandés par le fabricant.
12. Utilisez uniquement le chariot, le pied, le trépied, le support ou la table recommandé par le fabricant ou fourni avec l'appareil. Lors de l'utilisation d'un chariot, veuillez déplacer l'ensemble chariot/appareil avec précaution afin d'éviter toute blessure en cas de renversement.

13. Débranchez l'appareil en cas d'orage ou d'inutilisation prolongée.
14. Confiez toute réparation à un membre de personnel qualifié. L'intervention d'un technicien s'impose dans les cas où le cordon d'alimentation ou la prise secteur sont endommagés, des corps étrangers se sont introduits dans l'appareil, l'appareil a été exposé à la pluie ou à l'humidité, l'appareil montre des signes de dysfonctionnement ou est tombé.
15. Cet appareil ne doit pas être exposé à des éclaboussures ou des gouttes d'eau et aucun objet rempli de liquide, tel qu'un vase, ne doit être placé sur l'appareil.
16. Attention - afin d'éviter tout risque d'électrocution, n'insérez la lame large que dans la fente large de la prise.
17. Veillez à maintenir une ventilation adéquate autour de l'appareil.
18. Afin d'éviter tout risque de blessure, cet appareil doit être fermement fixé au support selon les instructions d'installation.
19. AVERTISSEMENT : Les batteries (ou piles ou bloc-batteries) ne doit pas être exposées à une chaleur excessive telle que le soleil, le feu ou toute autre source de chaleur similaire.
20. ATTENTION : Un remplacement inadéquat de la batterie risque de provoquer une explosion. Remplacez les batteries exclusivement par des batteries identiques ou équivalentes.
21. AVERTISSEMENT : La prise électrique ou le coupleur est utilisé(e) comme dispositif de débranchement qui doit toujours être en état de marche.
22. L'élimination des batteries doit être conforme aux normes environnementales et aux lois locales en vigueur.
23. Ne placez aucune source de flamme nue, comme des bougies allumées, sur l'appareil.

Consignes importantes de sécurité

Avis de la FCC

1. Cet appareil est conforme à l'alinéa 15 des règlements FCC. Le fonctionnement est soumis aux deux conditions suivantes :

   (1) Cet appareil ne doit pas causer d'interférences nuisibles.

   (2) Cet appareil doit accepter toute interférence reçue, y compris celles susceptibles de provoquer son fonctionnement défectueux.

2. Tout changement ou modification apporté à l'appareil sans l'approbation des autorités compétentes peut annuler l'autorisation de l'utiliser.

Déclaration de la FCC

Cet appareil a été testé et déclaré conforme aux limites imposées aux appareils numériques de classe B, conformément à l'alinéa 15 des règlements FCC. Ces limites sont destinées à assurer une protection efficace contre les interférences dans un environnement résidentiel.

Cet appareil génère, utilise et peut émettre de l'énergie radiofréquence et, s'il n'est pas installé et utilisé conformément au manuel d'utilisation, risque de provoquer des interférences. Cependant, tout risque d'interférence ne peut être totalement exclu. S'ill constate des interférences lors de la réception d'émissions de radio ou de télévision (il suffit pour le vérifier d'allumer et d'éteindre successivement l'appareil), l'utilisateur devra prendre les mesures nécessaires pour les éliminer. À cette fin, il devra :

- Réorienter ou déplacer l'antenne réceptrice.
- Augmenter la distance entre l'appareil et le récepteur.
- Brancher l'appareil sur un autre circuit que celui du récepteur.
- Consulter le revendeur ou un technicien de radio/TV expérimenté.

Déclaration d'avertissement RF

L'appareil est conforme aux normes générales d'exposition aux radiofréquences. L'appareil peut être utilisé sans restriction dans des conditions d'exposition portable.

Cet appareil est conforme à la norme RSS-310 d'Industrie Canada. Le fonctionnement est soumis à la condition que cet appareil ne cause pas d'interférences nuisibles.

Par la présente, Samson Technologies Corp. déclare que l'appareil Expedition XP312w est conforme aux principales normes et autres clauses pertinentes de la Directive 2014/53/EU. La déclaration de conformité peut être consultée sur le site :
http://www.samsontech.com/site_media/support/manuals/XP312w_DOC.pdf

Introduction

Merci d'avoir acheté le système de sonorisation portable XP312w alimenté par batterie. Il est doté d'une connectivité Bluetooth® sans fil. Léger et compact, le XP312w dispose d'une puissance de 300 watts et ne pèse que 38 livres, un accessoire utile pour toute application nécessitant une enceinte portable. La batterie interne rechargeable fournit jusqu'à 12 heures d'utilisation continue. Le XP312w peut également être alimenté en courant alternatif (avec le cordon d'alimentation fourni). La poignée rétractable et les roues intégrées facilitent le déplacement du XP312w dans toutes les sorties.

Le XP312w est une solution tout-en-un fournissant la polyvalence d'une console de mixage à quatre canaux (avec entrées pour microphones et appareils de niveau ligne), une sortie ligne pour relier plusieurs enceintes et une atténuation de voix-off. Pour des performances exceptionnelles, le XP312w comprend un système sans fil portable Samson Concert 88a et un port supplémentaire pour ajouter un second système Concert 88a. Une prise USB permet également d'ajouter un système sans fil Samson de la série XPD. Pour vos besoins de sonorisation à l'extérieur, en classe, au karaoké, en studio ou en concert, le XP312w offre un son portable de haute qualité dans un petit boîtier autonome.

Nous vous recommandons de conserver les documents suivants à titre de référence, ainsi qu'une copie de votre reçu de caisse.

Numéro de série : _____

Date d'achat : _____

Si vous avez des questions ou des commentaires concernant le système de sonorisation portable XP312w ou tout autre produit de Samson, n'hésitez pas à nous contacter à support@samsontech.com.

Avec un entretien et une maintenance appropriés, votre système de sonorisation portable XP312w vous donnera satisfaction pendant de nombreuses années. Si votre système de sonorisation portable XP312w doit être réparé, vous devez obtenir un numéro d'autorisation de retour (RA) avant d'expédier votre appareil à Samson. Sans ce numéro, l'appareil ne sera pas accepté. Veuillez consulter le site **www.samsontech.com/ra** pour obtenir ce numéro RA. Veuillez conserver les matériaux d'emballage d'origine et, si possible, renvoyer l'appareil dans son emballage d'origine. Si votre système de sonorisation portable XP312w a été acheté en dehors des États-Unis, contactez votre distributeur local.

Caractéristiques

- Système de sonorisation portatif tout-en-un de 300 watts pesant 38lb.
- Enceinte acoustique à 2 canaux avec woofer de 12" et tweeter de 1".
- Batterie interne rechargeable au lithium-ion pour une utilisation continue pouvant durer 12 heures
- Comprend le système portable sans fil Concert 88a agile en fréquence UHF
- Comprend le système portable sans fil Concert 88a agile en fréquence UHF
- Console de mixage à 4 canaux avec entrées microphone et niveau ligne
- EQ Master Bass et Treble
- Commande de réverbération variable pour les entrées micro/sans fil
- Commande d'atténuation de voix-off
- Sortie de ligne vers plusieurs systèmes connectés en série
- Port USB sans fil pour utilisation avec les systèmes numériques sans fil Samson de la série XPD USB
- L'appareil se transporte aisément grâce à sa poignée rétractable et ses roulettes à roulement facile.
- Support pour enceinte de 1 3/8 po

Indications de la console de mixage XP312w

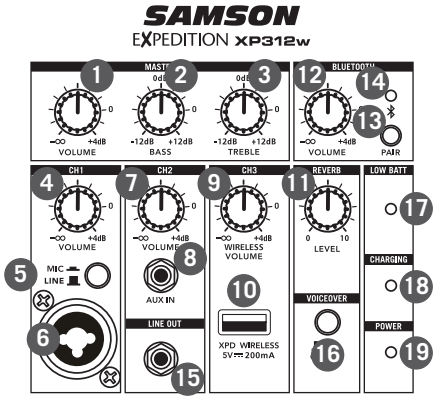

1. **MASTER VOLUME -** Permet de contrôler le niveau global du système d'enceintes.
2. **MASTER BASS -** Contrôle la tonalité basse fréquence du système complet.
3. **MASTER TREBLE -** Contrôle la tonalité haute fréquence du système complet.
4. **CH1 VOLUME -** Contrôle le niveau de l'entrée micro/ligne du canal 1.
5. **Commutateur LINE / MIC -** Permet de régler la puissance de l'entrée CH1 pour un microphone ou un appareil de niveau ligne.
6. **Entrée CH1 -** Entrée XLR-1/4" pour brancher un microphone ou un appareil avec un signal de niveau ligne.
7. **CH2 VOLUME -** Contrôle le niveau de l'entrée auxiliaire du canal 2.
8. **AUX IN -** Branchez un appareil de niveau ligne à l'aide d'un câble audio de 1/8".
9. **CH3 VOLUME SANS FIL -** Contrôle le niveau des récepteurs micro sans fil Concert 88a ainsi que le récepteur sans fil USB XPD en option.
10. **Entrée SANS FIL XPD -** Branchez un récepteur numérique sans fil USB Samson XPD à cette entrée. Le récepteur sans fil est alimenté par le XP312w, de sorte qu'aucune alimentation supplémentaire n'est nécessaire.
11. **REVERB -** Ce bouton sert à régler la quantité totale de réverbération ajoutée aux canaux d'entrée des canaux 1 et 3 (sans fil).
12. **BLUETOOTH® VOLUME -** Contrôle le niveau de l'entrée Bluetooth.
13. **Touche PAIR -** Appuyez sur cette touche pour activer le mode d'appariement afin de vous connecter à un appareil audio Bluetooth.
14. **Témoin d'appariement -** Affiche l'état Bluetooth du système XP312w.
15. **LINE OUT -** Prise de sortie niveau ligne de 1/4" pour connecter le XP312w à l'entrée d'un autre XP312w afin de créer un système d'enceintes étendu. Le signal LINE OUT se trouve avant les commandes MASTER VOLUME et EQ.
16. **Interrupteur VOICEOVER ON/OFF -** Active ou désactive l'atténuation de VOIX-OFF.
17. **Témoin de BATTERIE FAIBLE -** Ce témoin DEL s'allume lorsque la batterie du XP312w est faible. Si le témoin s'allume, il est recommandé de brancher le XP312w sur une prise secteur.
18. **Témoin de CHARGE -** Lorsque le XP312w est branché et que l'interrupteur POWER est sur RECHARGE, le témoin CHARGE va s'allumer en rouge pendant la charge. Une fois la charge terminée, le témoin va s'éteindre.
19. **Témoin POWER -** S'allume en vert lorsque l'interrupteur d'alimentation est sur ON.

XP312w Indications du panneau arrière

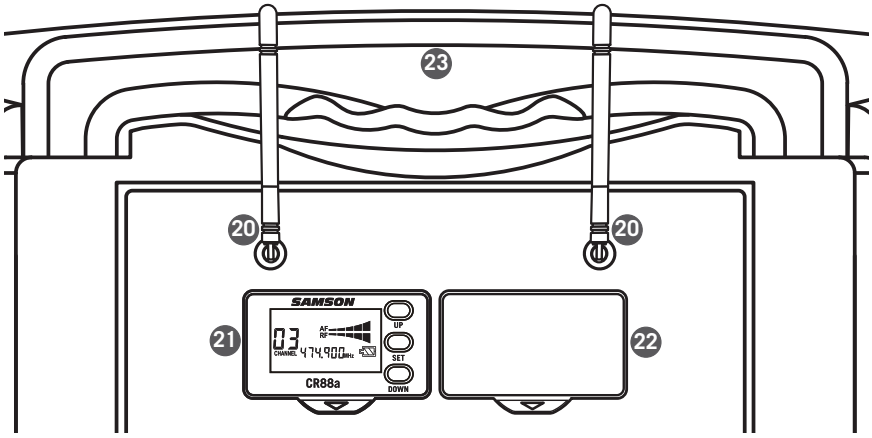

20. **Antennes -** Les fixations d'antenne assurent une rotation complète pour un positionnement optimal. Lors de l'utilisation du système sans fil Concert 88a, les deux antennes doivent être placées en position verticale.

21. **Récepteur CR88a -** Récepteur UHF sans fil agile en fréquence inclus.

22. **Couvercle du récepteur CR88a/port -** Un port supplémentaire permet d'ajouter un autre récepteur sans fil CR88a.

23. **Poignée rétractable -** Tirez vers le haut pour allonger la poignée en vue du transport.

24. **Interrupteur d'alimentation / de recharge -** Cet interrupteur à trois positions sert à allumer, éteindre ou mettre le XP312w en mode RECHARGE pour charger la batterie interne.

25. **ENTRÉE CA -** Branchez ici le cordon d'alimentation fourni.

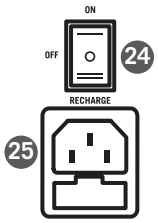

ENGLISH
FRANÇAIS
DEUTSCHE
ESPAÑOL
ITALIANO

Affichage du récepteur CR88a

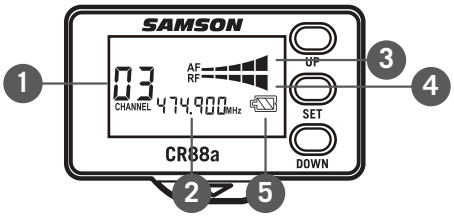

1. **Canal -** Affiche le numéro du canal sélectionné.
2. **Fréquence -** Indique la fréquence de fonctionnement du canal sélectionné.
3. **Audiomètre -** Affiche l'intensité du signal audio entrant.
4. **Compteur de signaux RF -** Affiche l'intensité du signal radio entrant.
5. **Niveau de batterie de l'émetteur -** Indique le niveau de batterie de l'émetteur.

Utilisation du récepteur CR88a

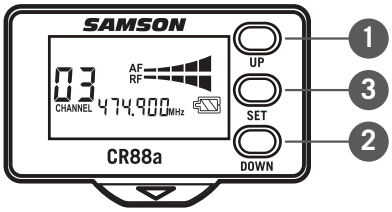

Sélection d'un canal

1. Appuyez brièvement sur les touches UP (1) et DOWN (2) pour parcourir les canaux disponibles.
2. Appuyez sur la touche UP (1) et maintenez-la pendant 3 secondes pour passer en mode Réglage IR afin d'envoyer le canal sélectionné à l'émetteur.
3. Appuyez sur la touche UP (1) et maintenez-la pendant plus de 6 secondes pour passer rapidement d'un canal à l'autre. Une fois la touche relâchée, le récepteur passe en mode Réglage IR pour envoyer le canal sélectionné à l'émetteur.
4. Appuyez sur la touche DOWN (2) et maintenez-la pendant 3 secondes pour passer en mode balayage. Le CR88a va balayer les canaux disponibles et trouver celui qui convient pour une utilisation optimale. Une fois le balayage terminé, le récepteur passe en mode Réglage IR pour envoyer le canal sélectionné à l'émetteur.

Utilisation du récepteur CR88a

Réglage IR

5. Appuyez sur la touche UP (1) et maintenez-la pendant 3 secondes pour passer en mode Réglage IR afin d'envoyer le canal sélectionné à l'émetteur.

6. Positionnez l'émetteur à environ 6"-12" (15-30 cm) de l'avant de l'affichage du récepteur CR88a en plaçant la fenêtre IR de l'émetteur (située dans le compartiment à batteries) face au récepteur.

7. Lorsque la transmission du canal utilisé est terminée, le CR88a reçoit le signal RF et le témoin de signal RF va s'allumer pour indiquer qu'il reçoit le signal radio de l'émetteur.

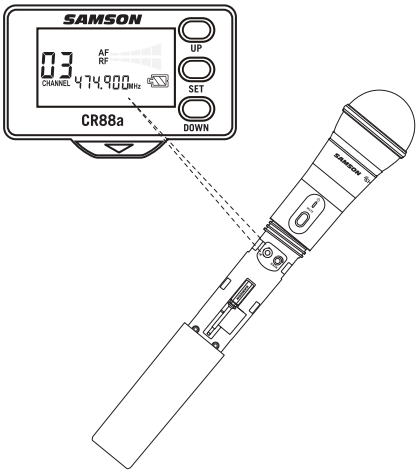

Réglage du volume du récepteur

8. Appuyez brièvement sur la touche SET (3) pour accéder au mode de réglage du volume du récepteur.

9. Appuyez sur la touche UP (1) pour augmenter le niveau de sortie du récepteur.

10. Appuyez sur la touche DOWN (2) pour diminuer le niveau de sortie du récepteur.

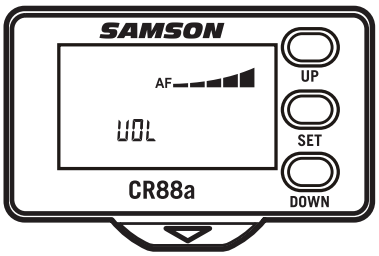

Réglage du silencieux de recherche

Le silencieux de recherche est une fonction du récepteur qui transmet l'audio lorsque le signal radio désiré est supérieur au seuil du silencieux et coupe le son lorsque le signal radio est inférieur à ce seuil. Plus le réglage du silencieux de recherche est élevé, plus le signal d'entrée doit être puissant pour que vous puissiez l'entendre.

Pour régler votre niveau de silencieux de recherche, placez l'émetteur sans fil à la distance la plus éloignée à laquelle vous pensez l'utiliser et réglez le niveau du silencieux jusqu'à ce qu'il coupe le signal. Réglez ensuite le niveau du silencieux de recherche jusqu'à ce que le signal de l'émetteur sans fil retentisse.

Le niveau du silencieux de recherche doit être réglé légèrement au-dessus du bruit de fond du signal radio. Si le réglage du silencieux de recherche est trop bas, vous entendrez du bruit statique à travers le récepteur si l'émetteur est éteint ou hors de portée.

11. Appuyez brièvement deux fois sur la touche SET (3) pour accéder au mode de réglage du silencieux de recherche.

12. Appuyez sur la touche UP (1) pour augmenter le niveau du seuil du silencieux.

13. Appuyez sur la touche DOWN (2) pour diminuer le niveau du seuil du silencieux.

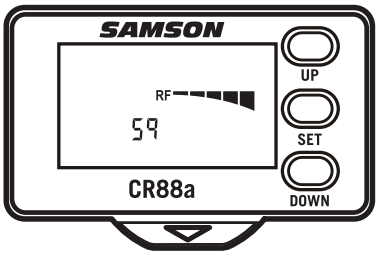

Indications de l'émetteur portatif CH88

1. **Témoin d'état -** Ce témoin DEL indique le mode de fonctionnement :

VERT	Fonctionnement normal
ROUGE	Muet
Clignotant VERT	Batterie faible

2. **Interrupteur marche/arrêt -** Appuyez et maintenez pour allumer ou éteindre l'appareil. Appuyez et relâchez la touche pour couper ou rétablir le son de l'émetteur.
3. **Couvercle du compartiment à batteries -** Dévissez le couvercle des batteries et faites-le glisser vers le bas pour ouvrir le compartiment à batteries du CH88.
4. **Porte-**batteries - Ouvrez le porte-batteries en appuyant sur la languette et en soulevant le couvercle. Insérez ici deux batteries AA (LR6) standard en veillant à respecter les polarités plus et moins indiquées. Bien que des batteries rechargeables Ni-Cad puissent être utilisées, elles ne fournissent pas un courant suffisant pour plus de quatre heures. AVERTISSEMENT : N'insérez pas les batteries à l'envers ; vous risqueriez d'endommager gravement le CH88 et d'annuler votre garantie.
5. **Contrôle de la PUISSANCE d'entrée -** Ce contrôle ajuste la sensibilité de l'émetteur à l'entrée. Pour une performance optimale, à l'aide du tournevis fourni, réglez la commande de PUISSANCE d'entrée où vous voyez tous les témoins lumineux du CR88a AF sous des niveaux élevés, puis baissez la commande jusqu'à ce que le dernier témoin ne s'allume que pendant les pics audio.
6. **Objectif IR -** Cette fenêtre sert à capturer le signal infrarouge envoyé par le CR88a pendant le réglage IR pour canaliser l'émetteur. Le couvercle du compartiment à batteries doit être ouvert et l'objectif IR orienté vers le récepteur pour charger le canal sélectionné.
7. **Tournevis -** Conçu pour le réglage de la commande de PUISSANCE d'entrée du CH88.

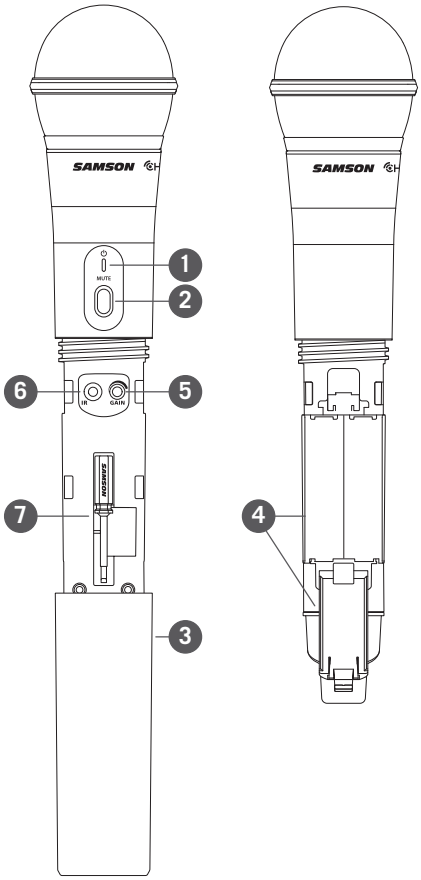

Démarrage rapide

1. Mettez l'interrupteur d'alimentation du XP312w sur OFF et tournez complètement toutes les commandes LEVEL dans le sens antihoraire jusqu'à 0.
2. Si vous disposez d'une prise, branchez le cordon d'alimentation fourni sur l'entrée CA de l'enceinte et insérez-le dans une prise électrique.
3. Mettez l'interrupteur d'alimentation du XP312w sur ON.
4. Branchez vos sources audio.
5. Montez la commande MASTER VOLUME vers le haut et réglez les niveaux d'entrée, en suivant les étapes ci-dessous.

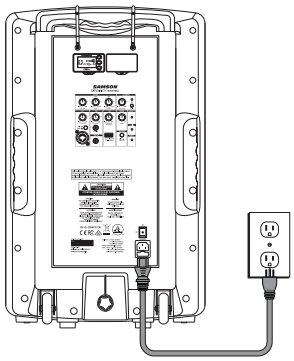

Connexions

Canal 1 (Entrée microphone / ligne)

1. Branchez un microphone à l'aide d'un câble XLR standard ou un équipement de niveau ligne à l'aide d'un câble instrument de 1/4".
2. Si vous branchez un microphone, réglez le commutateur LINE / MIC sur (MIC). Si vous branchez un appareil de niveau ligne, réglez le commutateur LINE / MIC sur (LINE).
3. Pour parler dans le microphone ou jouer de la musique à partir d'une source audio de niveau ligne, montez lentement la commande CH1 VOLUME jusqu'à ce que vous ayez atteint le niveau souhaité.

   Remarque : Si vous n'utilisez pas l'entrée du canal 1, montez complètement la commande VOLUME pour éviter tout bruit indésirable.

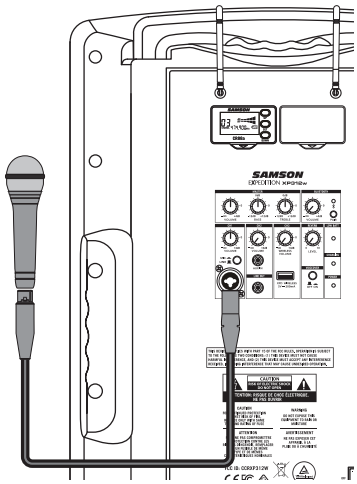

Canal 2 (entrée auxiliaire)

4. Branchez un appareil de niveau ligne à l'aide d'un câble de 1/8".
5. Pour écouter de la musique à partir d'une source audio de niveau ligne, montez lentement la commande CH2 VOLUME jusqu'à ce que vous ayez atteint le niveau souhaité.

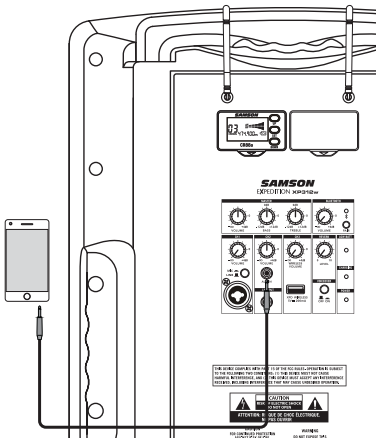

Démarrage rapide

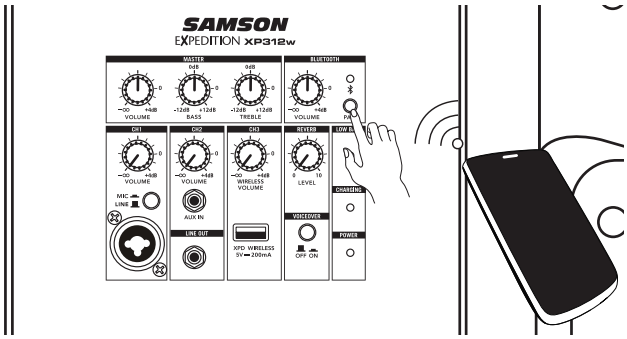

Bluetooth®

1. Baissez la commande BLUETOOTH VOLUME dans le sens antihoraire jusqu'à 0.
2. Lorsque le XP312w et votre appareil Bluetooth sont sous tension, appuyez sur la touche PAIR au dos du XP312w pour que l'enceinte puisse être détectée. Le témoin Bluetooth clignotera lentement en bleu.
3. Dans les réglages de votre appareil Bluetooth, réglez-le sur "détecter" les appareils disponibles.
4. Dans la liste des appareils Bluetooth, sélectionnez l'appareil "Samson BLUETOOTH".
5. Entrez les chiffres 0000 (quatre zéros) et appuyez sur OK si votre appareil vous demande un mot de passe. Certains appareils peuvent également vous demander d'accepter la connexion.
6. Pour indiquer que l'appariement est terminé, le témoin de l'enceinte XP310w devient bleu fixe. Vous pouvez maintenant diffuser de la musique en streaming de votre appareil vers les enceintes du XP312w.
7. Une fois la commande de volume de votre appareil Bluetooth activée, écoutez de la musique et montez lentement la commande XP312w BLUETOOTH VOLUME jusqu'au niveau souhaité.

Utilisation du commutateur de voix-off

L'atténuateur de voix-off XP312w est un système sophistiqué de musique et de radiomessagerie où la musique de fond diminuera automatiquement à l'annonce d'un message. L'atténuateur peut fonctionner avec le son provenant de n'importe laquelle des entrées micro filaires ou sans fil.

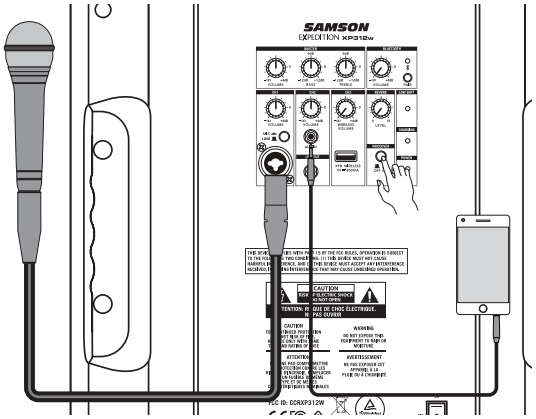

Lorsque l'interrupteur VOICEOVER est activé, chaque fois qu'un signal est détecté sur l'entrée microphone du canal 1, les entrées sans fil Concert 88a ou l'entrée sans fil XPD, l'entrée niveau ligne du canal 2 et l'audio Bluetooth sont automatiquement baissés.

Si aucune entrée n'est détectée sur les entrées microphone et micro sans fil, l'entrée de niveau ligne et l'audio Bluetooth reviennent à leur niveau normal.

Connexion du Samson XPD sans fil

Les étapes suivantes vous expliquent comment connecter un système sans fil numérique USB Samson XPD2 (vendu séparément) à votre XP312w.

1. Branchez le récepteur USB RXD2 dans l'une des prises USB au dos du XP312w directement (figure 1) ou en utilisant le câble d'extension USB fourni (figure 2).
2. Insérez un jeu de batteries AA (LR6) neuves dans le porte-batteries de l'émetteur en veillant à respecter les polarités indiquées.
3. Montez complètement le bouton de volume sans fil du canal 3 dans le sens antihoraire, puis mettez le XP312w sur ON.
4. Mettez l'émetteur portatif HXD1 ou la loco-commande PXD1 sous tension en appuyant sur l'interrupteur d'alimentation et en le maintenant enfoncé ; le voyant va s'allumer en orange.
5. Si l'émetteur et le récepteur n'ont pas encore été appariés, appuyez sur la touche du récepteur RXD2 et maintenez-la pendant > 5 secondes, jusqu'à ce qu'il commence à clignoter. Appuyez sur la touche d'alimentation de l'émetteur et maintenez-la jusqu'à ce que les témoins DEL des deux appareils deviennent fixes, indiquant que le récepteur et l'émetteur sont appariés et prêts à fonctionner.
6. Parlez ou chantez dans le microphone à un niveau de performance normal et montez le bouton de volume sans fil du canal 3 sur le XP312w jusqu'à ce que le niveau souhaité soit atteint.
7. Si vous entendez une distorsion, baissez le volume sans fil du canal 3 sur le XP312w. Si la distorsion est toujours audible, utilisez le tournevis fourni pour tourner lentement la commande de puissance de l'émetteur HXD1 dans le sens antihoraire jusqu'à ce que la distorsion disparaisse.
   Inversement, si vous entendez un signal faible et bruyant au niveau de volume désiré et que la commande de niveau sans fil du XP312w est réglée au maximum, utilisez le tournevis pour tourner lentement la commande de puissance de l'émetteur HXD1 dans le sens horaire jusqu'à obtenir un niveau acceptable.

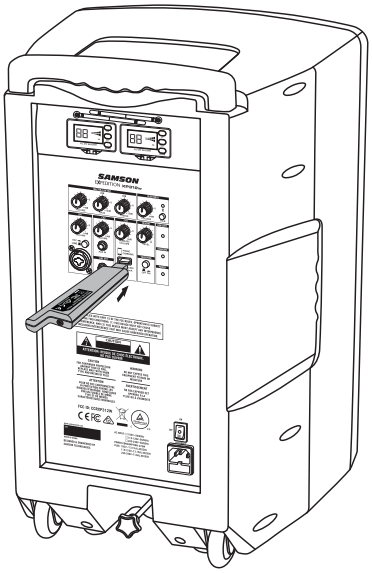

Figure 1

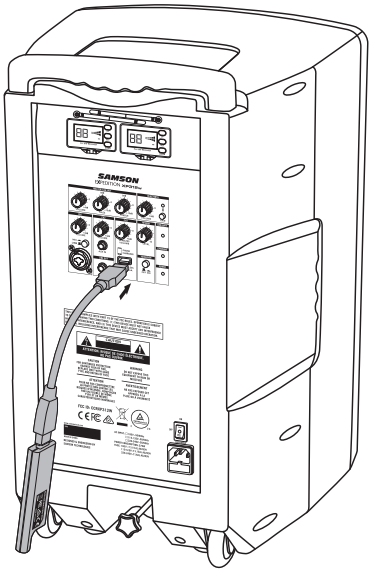

Figure 2

ENGLISH
FRANÇAIS
DEUTSCHE
ESPAÑOL
ITALIANO

Utilisation de la prise LINE OUT

La prise XP312w LINE OUT vous permet de connecter le XP312w à n'importe quelle enceinte amplifiée pour étendre votre système ou relier deux systèmes XP312w ensemble en série.

A l'aide d'un câble instrument de 1/4" blindé standard, branchez la SORTIE LINE OUT du XP312w à l'entrée de niveau ligne de la seconde enceinte amplifiée. Le XP312w enverra un mélange de toutes les entrées, y compris l'audio Bluetooth®. Chaque canal VOLUME permet de contrôler le niveau de sortie correspondant à la prise LINE OUT.

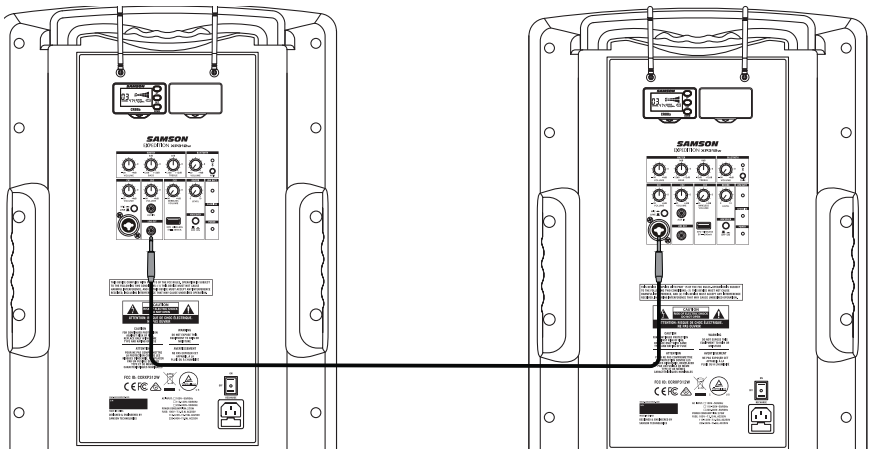

Utilisation d'un pied d'enceinte

Le XP312w comprend un réceptacle de 35 mm (1 3/8") pour le montage sur poteau au bas du boîtier. Ceci convient à un pied d'enceinte standard de 1-3/8" (35 mm). Pour obtenir une couverture sonore optimale lors de l'utilisation d'un pied d'enceinte, l'enceinte doit être élevée au-dessus de la tête des auditeurs.

En plaçant l'enceinte sur un pied d'enceinte, veillez à ce qu'elle se trouve sur une surface plane et stable pour éviter qu'elle ne se renverse. Utilisez le pied d'enceinte conçu pour soutenir une enceinte pesant au moins 40lb.

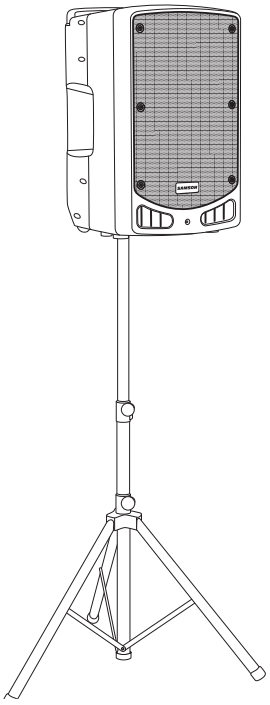

Chargement de la batterie

Le XP312w est équipé d'une batterie interne rechargeable permettant d'écouter jusqu'à 12 heures d'audio en continu avec une charge complète. Même si le système XP312w peut être partiellement chargé à la sortie de son emballage, il est recommandé de le charger complètement avant la première utilisation.

Pour charger la batterie :

1. Branchez le XP312w à une prise CA à l'aide du câble d'alimentation fourni.
2. Mettez l'interrupteur d'alimentation sur "OFF".
3. Au cours de la charge, le témoin CHARGE va s'allumer en rouge.
4. Laissez le système branché jusqu'à ce que le témoin CHARGE passe au vert, indiquant que la batterie est complètement chargée.

Si la durée de fonctionnement du XP312w diminue de façon significative, même après une charge complète, la batterie doit être remplacée. Contactez le service à la clientèle Samson ou votre distributeur local pour obtenir une batterie de rechange.

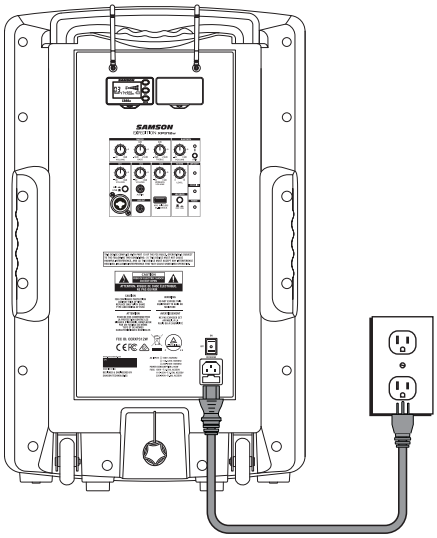

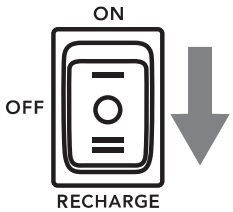

Un avertissement indiquant que les batteries (bloc-batteries ou piles installées) ne doivent pas être exposées à une chaleur excessive telle que le soleil, le feu ou toute autre source de chaleur similaire.
ATTENTION : Un remplacement inadéquat de la batterie risque de provoquer une explosion. Remplacez les batteries exclusivement par des batteries identiques ou équivalentes.
L'attention doit être portée sur les aspects environnementaux de l'élimination des batteries.

Installation du récepteur CR88a

Le XP312w est fourni avec un récepteur CR88a installé. Vous pouvez ajouter un récepteur CR88a supplémentaire au système. Suivez ces étapes pour installer le récepteur.

1. Mettez le XP312w POWER hors tension et laissez le câble d'alimentation CA débranché jusqu'à ce que l'installation soit terminée.
2. Appuyez sur la touche avec la flèche sous le panneau récepteur vierge jusqu'à ce que le panneau s'ouvre (vous aurez besoin d'utiliser un outil qui ne marque pas).
3. Retirez le panneau vierge du XP312w en le faisant glisser .
4. Alignez le module CR88a avec la fente ouverte et faites glisser le module jusqu'à ce qu'il soit complètement inséré dans le XP312w.

Remarque : Si vous utilisez plusieurs systèmes, chacun d'eux doit être réglé sur un canal distinct.

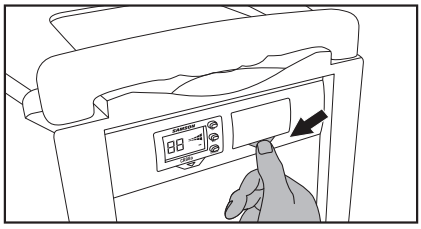

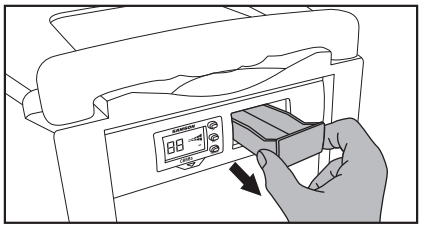

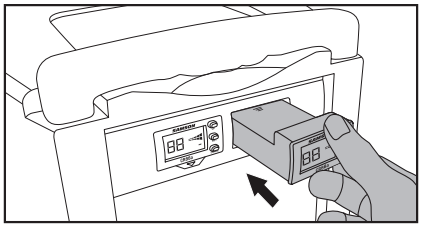

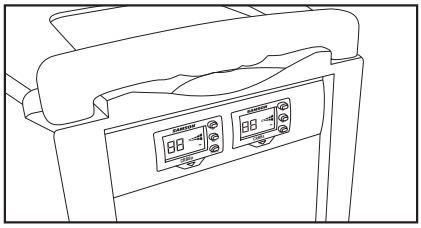

Caractéristiques techniques

Puissance de sortie	300 watts Crête
Enceintes	12” woofer + 1” tweeter
Réponse en fréquence	50Hz-18kHz (-3dB)
Entrée micro/ligne	XLR-1/4" combo
Entrée auxiliaire	1/8" Aux
Entrée sans fil	USB sans fil
Sorties	Ligne ¼ po
Réglage de tonalité	Master Bass & Treble EQ
Contrôle de dynamique	Réverbération, voix-off (atténuateur)
Bluetooth	Bluetooth 4.0, A2DP
Fréquence de fonctionnement	2.402GHz~2.480GHz
Puissance RF	<10mW
Autonomie de la batterie	Jusqu'à 12 heures grâce au Li-ion intégré
Chargement de la batterie	4-6 heures
Alimentation	CA:100-120V/220-240V, 50~60Hz
Fabrication	Polypropylène
Grille	Grille perforée en acier, enduite de poudre
Montage	Réceptacle intégré de montage sur poteau de 1 3/8 po
Récepteur sans fil	Samson CR88a
Sensibilité sans fil	-100 dBm / 30 dB sinad
Rejet d'image sans fil	>50 dB
Portée de fonctionnement sans fil	100' (30m) en visibilité directe
Température de fonctionnement	-10°C ~ +40°C
Dimensions (LxDxH)	15.25” x 14.25” x 23.5” 390 mm x 360 mm x 600 mm
Poids	17,2 kg / 38 lb
Émetteur portatif CH88	
Élément de microphone	Dynamique
Portée de puissance d'entrée	28 dB
Puissance RF	10 mW EIRP
Alimentation électrique	Deux batteries alcalines AA (LR6)
Autonomie de la batterie	8 heures
Dimensions (HxØ)	10.23” x 2.1” 260 mm x 54 mm
Poids	0.48 lb / 218 g

Bandes de fonctionnement et gammes de fréquences du Concert 88a

Bande	Gamme de fréquences
K[a]	470-494 MHz
D[a]	542-566 MHz
IL*	794-806 MHz
B*	806-810 MHz
G*	863-865 MHz

** Déconseillé aux États-Unis et au Canada.*

Fonctionnement sur les fréquences européennes

Remarque : Cet appareil est destiné à des applications musicales professionnelles et autres, et peut fonctionner sur certaines fréquences non autorisées dans votre région. Veuillez contacter votre autorité nationale pour obtenir des informations sur les fréquences autorisées pour les produits de microphones sans fil dans votre région.

Bande	Gamme de fréquences	Codes des pays de l'UE	Remarque
K[a]	470-494 MHz	AT, BE, BG, CY, CZ, DK, EE, FI, FR, DE, GR, HU, IS, IE, IT, LV, LT, LU, MT, NL, NO, PL, PT, RO, RO, SK, SI, ES, SE, CH, UK	
D**	542-566 MHz		
IL**	794-806 MHz		Pour une utilisation en Israël
B**	806-810 MHz		Pour une utilisation au Japon
G	863-865 MHz	AT, BE, BG, CY, CZ, DK, EE, FI, FR, DE, GR, HU, IS, IE, IT, LV, LT, LU, MT, NL, NO, PL, PT, RO, RO, SK, SI, ES, SE, CH, UK	Libre de licence

*** Déconseillé dans l'UE.*

[a] Octroi de licences : Prenez note qu'une licence ministérielle peut être requise dans certaines régions pour utiliser cet appareil. Consultez votre autorité nationale pour connaître les normes en vigueur. L'octroi d'une licence pour l'équipement de microphone sans fil Samson relève de la responsabilité de l'utilisateur, et l'octroi d'une licence dépend de la classification et de l'application de l'utilisateur, ainsi que de la fréquence choisie.